Tihendatud plaat- ja raamsoojusvahetid

FrontLine™ ClipLine®

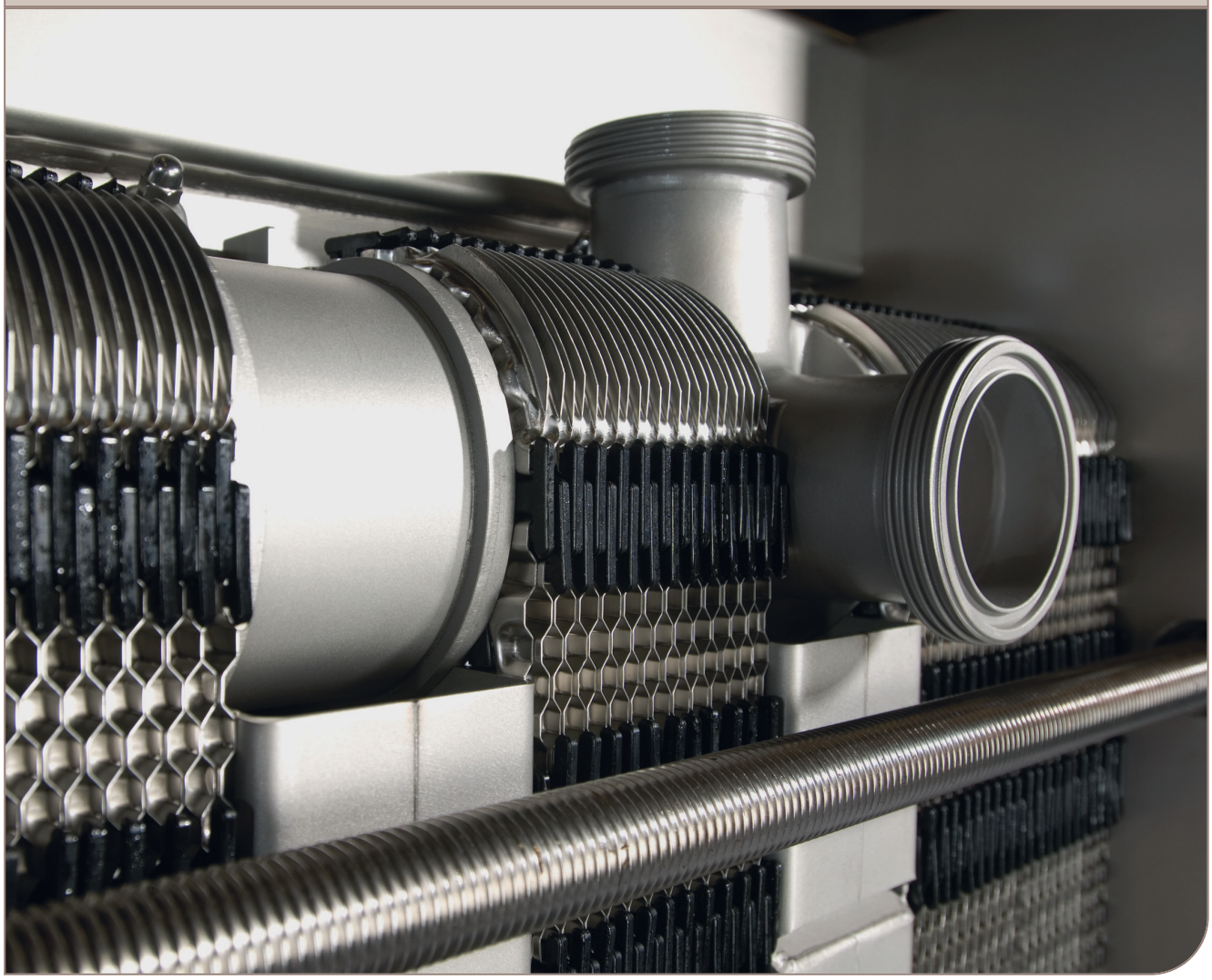

Kasutusjuhend

Lit. Code 200000420-1-ET

Avaldaja on
Alfa Laval Lund AB
Box 74
Külastage: Rudeboksvägen 1
226 55 Lund, Rootsi
+46 4636 6500
+46 4630 5090
info@alfalaval.com

The original instructions are in English

© Alfa Laval Corporate AB 2019-05

This document and its contents are subject to copyrights and other intellectual property rights owned by Alfa Laval Corporate AB. No part of this document may be copied, re-produced or transmitted in any form or by any means, or for any purpose, without Alfa Laval Corporate AB's prior express written permission. Information and services provided in this document are made as a benefit and service to the user, and no representations or warranties are made about the accuracy or suitability of this information and these services for any purpose. All rights are reserved.

English

Download local language versions of this instruction manual from www.alfalaval.com/gphe-manuals or use the QR code

български

Изтеглете версиите на това ръководство за употреба на местния език от www.alfalaval.com/gphe-manuals или използвайте QR кода.

Český

Stáhněte si místní jazykovou verzi tohoto návodu k obsluze z www.alfalaval.com/gphe-manuals nebo použijte QR kód.

Dansk

Hent lokale sprogversioner af denne brugervejledning på www.alfalaval.com/gphe-manuals eller brug QR-koden.

Deutsch

Sie können die landessprachlichen Versionen dieses Handbuch von der Website www.alfalaval.com/gphe-manuals oder über den QR-Code herunterladen.

ελληνικά

Πραγματοποιήστε λήψη εκδόσεων του παρόντος εγχειριδίου οδηγιών σε τοπική γλώσσα από το www.alfalaval.com/gphe-manuals ή χρησιμοποιήστε τον κωδικό QR.

Español

Descárguese la versión de este Manual de instrucciones en su idioma local desde www.alfalaval.com/gphe-manualso utilice el código QR.

Eesti

Selle kasutusjuhendi kohaliku keele versiooni saate alla laadida lingilt www.alfalaval.com/gphe-manuals või kasutades QR-koodi.

Suomalainen

Laitaa tämän käyttöohjeen suomenkielinen versio osoitteesta www.alfalaval.com/gphe-manuals tai QR-koodilla.

Français

Téléchargez des versions de ce manuel d'instructions en différentes langues sur www.alfalaval.com/gphe-manuals ou utilisez le code QR.

Hrvatski

Preuzmite lokalne verzije jezika ovog korisničkog priručnika na poveznici www.alfalaval.com/gphe-manuals ili upotrijebite QR kod.

Magyar

Az Ön nyelvére lefordított használati útmutatót letöltheti a www.alfalaval.com/gphe-manuals weboldalról, vagy használja a QR-kódot.

Italiano

Scarica la versione in lingua locale del manuale di istruzioni da www.alfalaval.com/gphe-manuals oppure utilizza il codice QR.

日本の

www.alfalaval.com/gphe-manuals からご自分の言語の取扱説明書 をダウンロードするか、QR コードをお使いください。

한국의

www.alfalaval.com/gphe-manuals 에서 이 사용 설명서의 해당 언어 버전을 다운로드하거나 QR 코드를 사용하십시오.

Lietuvos

Lejupielādējiet šīs rokasgrāmatas lokālo valodu versijas no vietnes www.alfalaval.com/gphe-manuals vai izmantojiet QR kodu.

Latvijas

Atsisiųskite šios instrukcijos versijas vietos kalba iš www.alfalaval.com/gphe-manuals arba pasinaudokite QR kodu.

Nederlands

Download de lokale taalversies van de instructiehandleiding vanaf www.alfalaval.com/gphe-manuals of gebruik de QR-code.

Norsk

Last ned denne instruksjonshåndboken på lokalt språk fra www.alfalaval.com/gphe-manuals eller bruk QR-koden.

Polski

Pobierz lokalne wersje językowe tej instrukcji obsługi z www.alfalaval.com/gphe-manuals lub użyj kodu QR.

Português

Descarregue as versões locais na sua língua deste manual de instruções a partir de www.alfalaval.com/gphe-manuals ou use o código QR.

Português do Brasil

Faça download das versões deste manual de instruções no idioma local em www.alfalaval.com/gphe-manuals ou use o código QR.

Românesc

Versiunile în limba locală ale acestui manual de instrucţiuni pot fi descărcate de pe www.alfalaval.com/gphe-manuals sau puteţi utiliza codul QR.

Русский

Руководство пользователя на другом языке вы можете загрузить по ссылке www.alfalaval.com/gphe-manuals или отсканировав QR-код.

Slovenski

Prenesite različice uporabniškega priročnika v svojem jeziku s spletne strani www.alfalaval.com/gphe-manuals ali uporabite kodo QR.

Slovenský

Miestne jazykové verzie tohto návodu na používanie si stiahnite z www.alfalaval.com/gphe-manuals alebo použite QR kód.

Svenska

Ladda ned lokala språkversioner av denna bruksanvisning från www.alfalaval.com/gphe-manuals eller använd QR-koden.

中国

从 www.alfalaval.com/gphe-manuals 或使用 QR □下□此使用□ 明□的本地□言版本。

Sisukord

1 Eessõna ... 7
1.1 Tingimused ja nõuded ... 7
1.2 Keskkonnakaitse ... 8

2 Ohutus ... 9
2.1 Kasutusohutus ... 9
2.2 Tähistuste määratlused ... 9

3 Kirjeldus ... 11
3.1 Komponendid ... 11
3.2 Nimeplaat ... 13
3.3 Töökirjeldus ... 15
3.4 Mitmesektsiooniline ... 16
3.5 Mitmekäigulised sektsioonid ... 17
3.6 Plaadi külje märgistus ... 17

4 Paigaldamine ... 19
4.1 Enne paigaldamist ... 19
4.2 Nõuded ... 20
4.3 Tõstmine ... 22
4.4 Mahatõstmine ... 23
4.5 Aluste monteerimine ... 25

5 Kasutamine ... 27
5.1 Käivitamine ... 27
5.2 Seadme töötamine ... 29
5.3 Seiskamine ... 29

6 Hooldus ... 31
6.1 Puhastamine – tootega kokkupuutuvad osad ... 31
6.2 Puhastamine – tootega mittekokkupuutuvad osad ... 34
6.3 Avamine ... 36
6.3.1 Poltide konfiguratsioon ... 36
6.3.2 Avamise protseduur ... 37
6.4 Avatud seadmete käsitsi puhastamine ... 39
6.4.1 Vee ja harja abil eemaldatavad ladestused ... 40
6.4.2 Ladestused, mida vesi ja hari ei eemalda ... 40
6.5 Sulgemine ... 41
6.6 Hooldusjärgne survekatsetus ... 43
6.7 Tihendite vahetamine ... 45

6.7.1 Klambriga , ClipGrip....45

7 Soojusvaheti hoiundamine....47

7.1 Hoiundamine pakkekastis....47

7.2 Kasutuselt kõrvaldamine.... 48

1 Eessõna

See juhend sisaldab vajalikku teavet tihendatud plaat- ja raamsoojusvaheti paigaldamiseks, kasutamiseks ja hooldamiseks.

Juhend kehtib järgmiste mudelite kohta:

- Clip 3
- Front 6
- Front 8
- Front 10
- Front 15

1.1 Tingimused ja nõuded

Eelteadmised

Soojusvahetit tohivad käitada isikud, kes on lugenud läbi juhendis sisalduvad suunised ja tunnevad tööprotsessi. See hõlmab teadmisi ettevaatusabinõudest seoses soojusvaheti vedelikutüübi, survete ja temperatuuridega, samuti protsessi käigus vajalikest spetsiifilistest ettevaatusabinõudest.

Soojusvaheti hooldus- ja paigaldustöid tohivad teostada isikud, kellel on selleks kehtivatele kohalikele eeskirjadele vastavad teadmised ja volitused. See võib hõlmata selliseid toiminguid nagu torutööd, keevitamine ja muud laadi hooldustööd.

Juhendis mittekirjeldatud hooldustööde kohta saate teavet oma Alfa Lavali esindajalt.

PSV joonised

PSV (plaatsoojusvaheti) joonised, mida on selles juhendis mainitud, on soojusvahetiga kaasas olevad joonised.

Garantiitingimused

Garantiitingimused lisatakse tavaliselt allkirjastatud müügilepingule enne soojusvaheti tellimist. Alternatiivina võivad garantiitingimused olla lisatud müügipakkumuse dokumentidele või esitatud viitena asjakohaseid tingimusi sätestavale dokumendile. Kui garantiiajal tekivad probleemid, küsige alati nõu Alfa Lavali kohalikult esindajalt.

Teatage Alfa Lavali kohalikule esindajale kuupäev, millal hakkasite soojusvahetit kasutama.

Nõuanded

Pöörduge alati oma kohalikult Alfa Laval'i esindaja poole järgmistes küsimustes:

- uue plaadipaketi mõõtmed, kui kavatsete plaatide arvu muuta;
- Uue tihendusmaterjali valik, kui töötemperatuurid ja rõhud muutuvad pidevalt või kui soojusvahetis tuleb käidelda uut kandjat.

1.2 Keskkonnakaitse

Alfa Lavali eesmärk on teha oma töid nii puhtalt ja tõhusalt kui võimalik ning arvestada keskkonnaaspektidega nii toodete arendusel, konstrueerimisel, tootmisel, hooldamisel kui ka turustamisel.

Lahtipakkimine

Pakkematerjal koosneb puidust, plastist, pappkastidest ja mõningatel juhtudel metallribadest.

- Puitu ja pappkaste on võimalik taaskasutada või suunata taasringlusesse või energiakasutusse.
- Plast kuulub ümbertöötlemisele või põletamisele käitluslitsentsi omavas jäätmepõletustehases.
- Metallribad tuleb saata materjali ümbertöötlusele.

Hooldus

- Kõik metallosad tuleb saata materjali ümbertöötlusesse.
- Õli ja mittemetalsed kuluosad tuleb kõrvaldada kooskõlas kohalike eeskirjadega.

Kasutuselt kõrvaldamine

Kasutuselt kõrvaldamisel tuleb seadmestik kooskõlas asjakohaste kohalike eeskirjadega ringlusse võtta. Lisaks seadmestikule endale tuleb nõuetekohaselt käidelda ja kõrvaldada kõik ohtlikud töövedeliku jäägid. Kahtluste korral või kohalike eeskirjade puudumisel pöörduge Alfa Lavali kohalikku müügiesindusse.

2 Ohutus

2.1 Kasutusohutus

Soojusvaheti kasutamisel ja hooldamisel tuleb järgida Alfa Lavali juhendis toodud juhiseid. Soojusvaheti väär käsitsemine võib põhjustada ränki tagajärgi personali vigastuste ja/või varalise kahjuga. Alfa Laval ei võta endale vastutust mis tahes selles juhendis esitatud juhiste eiramisest põhjustatud kahju või vigastuste eest.

Soojusvahetit tuleb kasutada kooskõlas soojusvaheti ettenähtud materjali-, vedelikutüübi-, temperatuuri- ja rõhukonfiguratsiooniga.

2.2 Tähistuste määratlused

HOIATUS! Ohutüüp

„ETTEVAATUST" tähistab potentsiaalselt ohtlikku olukorda, mis võib mittevältimise korral põhjustada surma või raskeid kehavigastusi.

ETTEVAATUST! Ohutüüp

„HOIATUS" tähistab potentsiaalselt ohtlikku olukorda, mis võib mittevältimise korral põhjustada kergemaid või mõõdukaid kehavigastusi.

MÄRKUS

MÄRKUS tähistab potentsiaalselt ohtlikku olukorda, mis võib mittevältimise korral põhjustada varalist kahju.

3 Kirjeldus

3.1 Komponendid

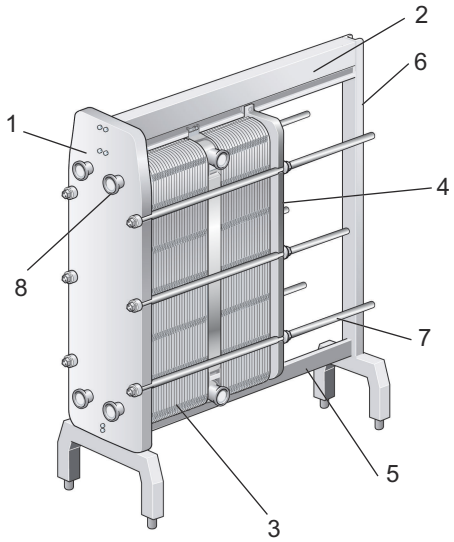

Põhikomponendid

1. **Tugiplaat**
   Fikseeritud plaat vooluavadega torustikuga ühendamiseks. Tugiplaat on ühendatud kande- ja juhtlatiga.

2. **Kandelatt**
   Kannab plaadipaketti ja surveplaati.

3. **Plaadipakett**

   Soojusülekanne kandjate vahel toimub plaatide kaudu. Plaadipakett koosneb kanaliplaatidest, otsaplaatidest, tihenditest ning mõnel juhul vaheplaatidest. Plaadipaketi mõõduks on kaugus **A**, st vahekaugus raami ja surveplaadi vahel. Vt PSV joonist.

4. **Surveplaat**

   Liikuv plaat vooluavadega torustikuga ühendamiseks

5. **Juhtlatt**

   Hoiab kanaliplaate, vaheplaate ja surveplaati alumisest servast joondatult.

6. **Tugisammas**

   Toetab kandur- ja juhtlatte.

7. **Pingutuspoldid**
   Suruvad kokku plaadipaketti tugi- ja surveplaadi vahel.
   Ülejäänud polte kasutatakse lukustuspoltidena.

8. **Sanitaarühendused**

   Hügieeniliste liitmikute või äärikutega torud võimaldavad kandjal siseneda soojusvahetisse või sealt väljuda.

Mitmesektsiooniline ja mitmekäiguline

- **Vaheplaat**

  Ühe soojusvaheti kahe või enama kontuuri eraldamiseks kasutatav plaat. Sellist ühele kontuurile vastavat plaadipaketti nimetatakse sektsiooniks.

- **Nurgad**

  Erinevate nurgaühenduste (nt üksik, kahekordne, läbiv või pime) abil saab vaheplaate seadistada.

- **Jaotusplaadid**

  Mitmekäiguliste sektsioonide konfiguratsioonides kasutatavad tugevad roostevabast terasest plaadid. Toetab pöördplaadi avadeta kanaleid.

- **Sektsioon**

  Vaheplaatide kasutamise korral on soojusvahetil mitu sektsiooni (plaadipaketti).

Valikulised komponendid

- **Jalg**

  Reguleeritav jalg

- **Kaitselehed**

  Katavad plaadipaketti ning kaitsevad kuuma või tugevatoimelise vedeliku lekke ja kuuma plaadipaketi eest.

- **Poldikaitse**

  Plastist või roostevabast terasest torud, mis kaitsevad pingutuspoltide keermeid.

3.2 Nimeplaat

Nimeplaadil on näidatud seadmetüüp, tootenumber ja valmistamisaasta. Samuti on toodud surveanuma andmed kooskõlas kohaldatavate surveanumatele kehtivate nõuetega. Nimeplaat on kinnitatud tavaliselt tugiplaadile, kuid vahel ka surveplaadile. Nimeplaat võib olla terasplaat või kleebissilt.

⚠ HOIATUS!

Iga seadme jaoks on nimeplaadil näidatud selle nimirõhud ja -temperatuurid. Neid ei tohi ületada.

⚠ ETTEVAATUST!

Kleebissildi korral vältige soojusvaheti puhastamist tugevatoimeliste kemikaalidega.

Nimeplaadil näidatud nimirõhk (11) ja -temperatuur (10) kujutavad endast väärtusi, mille jaoks soojusvaheti kooskõlas asjakohaste surveanumanõuetega on heaks kiidetud. Nimitemperatuur (10) võib ületada maksimaalse töötemperatuuri (8), mille jaoks tihendid on valitud. Kui PSV joonistel näidatud töötemperatuuri soovitakse vajadusel muuta, tuleks eelnevalt varustajalt nõu küsida.

1. Logotüübi koht
2. Vaba ruum
3. Teenindusosakonna veebisait
4. Ühenduste / 3A üksuste 3A sildi võimalike asukohtade joonis
5. Vastavusmärgise koht
6. Hoiatus, lugege juhendit
7. Survekatse kuupäev
8. Maksimaalne töötemperatuur
9. Valmistaja survekatse (PT)
10. Lubatud temperatuurid min/maks (TS)
11. Lubatud rõhud min/maks (PS)
12. Määrav maht või eraldi maht iga vedeliku jaoks (V)
13. Ühenduskohad iga vedeliku jaoks
14. Määrav vedelikurühm
15. Valmistamisaasta
16. Seerianumber
17. Tüüp
18. Valmistaja nimi

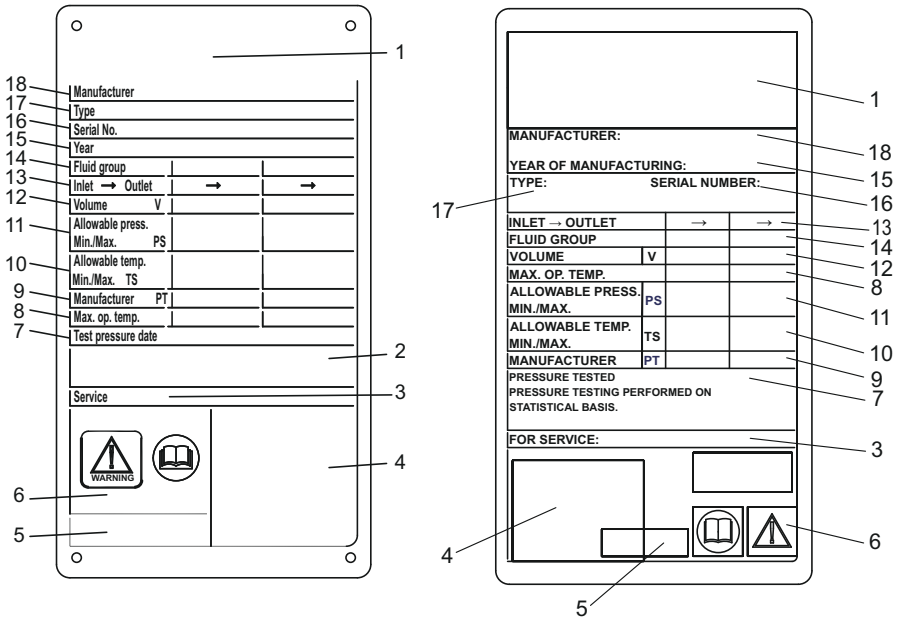

Joonis 1: Näide CE metallnimeplaadist vasakul ja CE kleebisnimeplaadist paremal

3.3 Töökirjeldus

Soojusvaheti koosneb kahe vooluavaga kahe eraldi vedeliku sisse- ja väljavoolu jaoks varustatud kurrutatud metallplaatide paketist. Nende plaatide kaudu toimub soojusülekanne kahe vedeliku vahel.

Plaadipakett on monteeritud tugi- ja surveplaadi vahele ning on pingutuspoltide abil kokku pressitud. Plaadid on varustatud vedelikke eri kanalitesse suunava ja kanaleid hermetiseeriva tihendiga. Plaadi kurrutus suurendab vedeliku turbulentsust ning toetab plaate rõhuerinevuste korral.

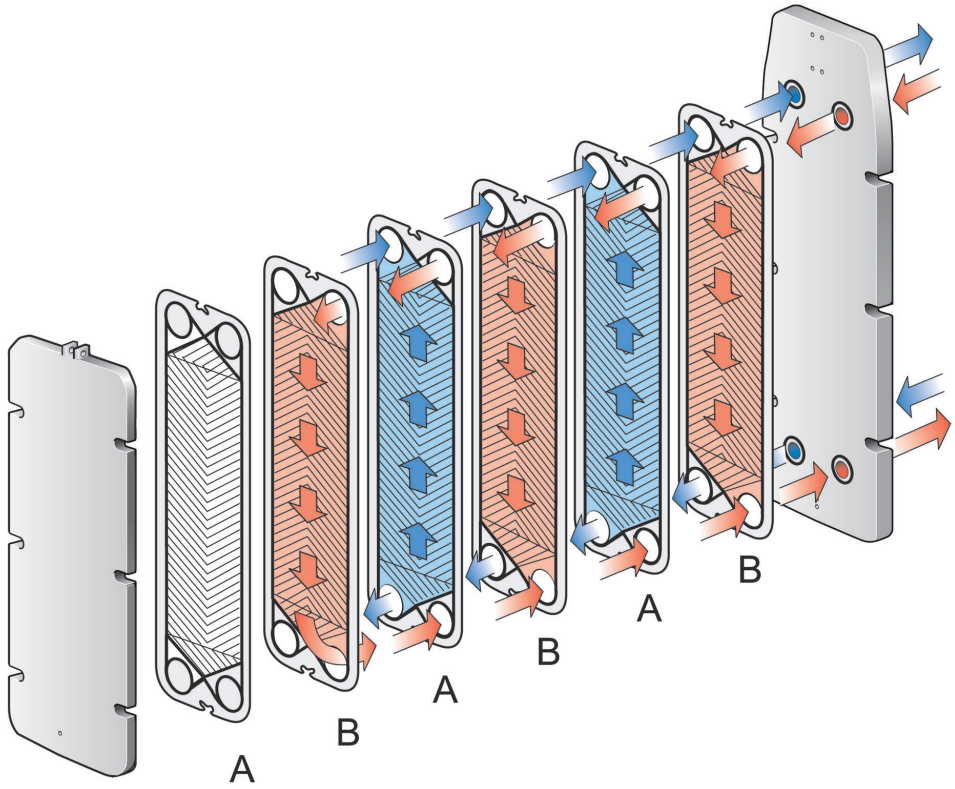

Joonis 2: Plaadipaketi paigutuse põhimõte, surveplaadi poolsed tihendid.

3.4 Mitmesektsiooniline

Vaheplaatide abil on võimalik luua mitmesektsiooniline soojusvaheti. Mitmesektsioonilist konfiguratsiooni kasutatakse näiteks siis, kui kandjat tuleb ühel etapil soojendada ja järgmisel jahutada.

Erinevate nurgaühenduste (nt üksik, kahekordne, läbiv või pime) abil saab igat vaheplaati seadistada.

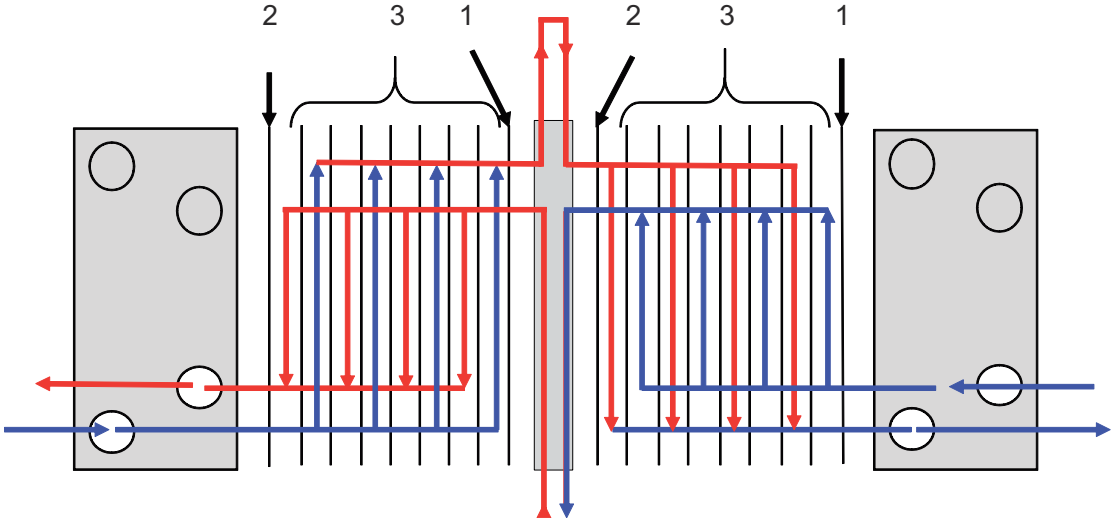

Joonis 3: Mitmesektsioonilise lahenduse näide

1. Otsaplaat 1
2. Otsaplaat 2
3. Kanaliplaadid

3.5 Mitmekäigulised sektsioonid

Mitmekäigulised sektsioonid saab luua pöördplaatide abil, millel on 1, 2 või kolm avata kanalit. Sellise konfiguratsiooni põhieesmärk on muuta ühe või mõlema vedeliku voolusuunda.

Mitmekäigulisi sektsioone saab kasutada näiteks protsessis, mis nõuab pikemaid soojendusperioode, kui kandjat tuleb aeglasemalt soojendada.

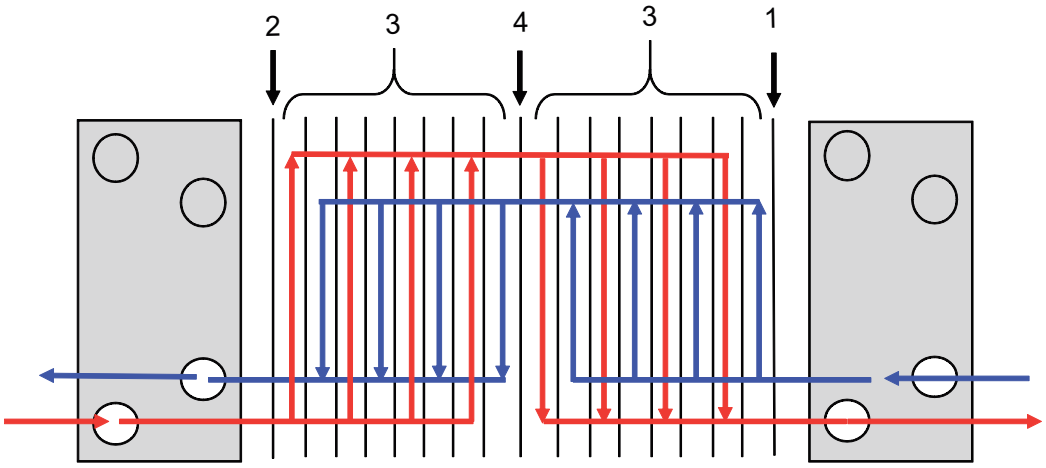

Joonis 4: Mitmekäigulise lahenduse näide

1. Otsaplaat 1
2. Otsaplaat 2
3. Kanaliplaadid
4. Pöördplaat

3.6 Plaadi külje märgistus

Plaatide A-pool (sümmeetriline mustriga) on tähistatud A-tähega ja plaadi ülaosas oleva mudeli nimega (vt pilti allpool).

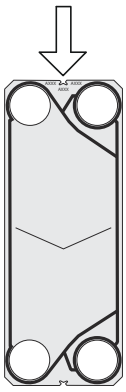

4 Paigaldamine

4.1 Enne paigaldamist

⚠ ETTEVAATUST!

Paigalduse ja hoolduse ajal tuleb soojusvaheti ja selle osade kahjustamise vältimiseks võtta tarvitusele ettevaatusabinõud. Kahjustunud osad võivad halvendada soojusvaheti jõudlust ja raskendada selle hooldamist.

Ettevalmistus paigaldamiseks

- Enne mis tahes torustiku ühendamist veenduge, et kõik võõrkehad on soojusvahetiga ühendatavast torustikust välja loputatud.
- Enne käivitamist veenduge, et pingutuspoldid on kindlalt pingutatud ja et plaadipaketi mõõtmed vastavad nõuetele. Vt PSV joonis.
- Torustiku ühendamisel jälgige, et torudelt ei kanduks soojusvahetile üle ei surve- ega tõmbekoormust.
- Hüdraulilise löögi vältimiseks ärge kasutage kiirelt sulguvaid klappe.
- Automaatsüsteemidesse paigaldamise korral tuleb pumpade seiskamine ja käivitamine ning klappide juhtimine programmeerida nii, et tulemuseks olevate rõhumuutuste amplituud ja sagedus jääksid võimalikult väikeseks.
- Kui muutused rõhus on tõenäolised, kasutage tõhusaid summuteid.
- Veenduge, et soojusvaheti sisse ei jää õhku.
- Kooskõlas kehtivate surveanumate kasutamise eeskirjadega tuleb paigaldada ohutusklapid.
- Soovitatav on katta plaadipakett kaitsepaneelidega. Need kaitsevad kuuma või tugevatoimelise vedeliku lekke ja kuuma plaadipaketi eest.
- Iga mudeli jaoks on nimeplaadil näidatud selle nimirõhud ja -temperatuurid. Neid ei tohi ületada.

4.2 Nõuded

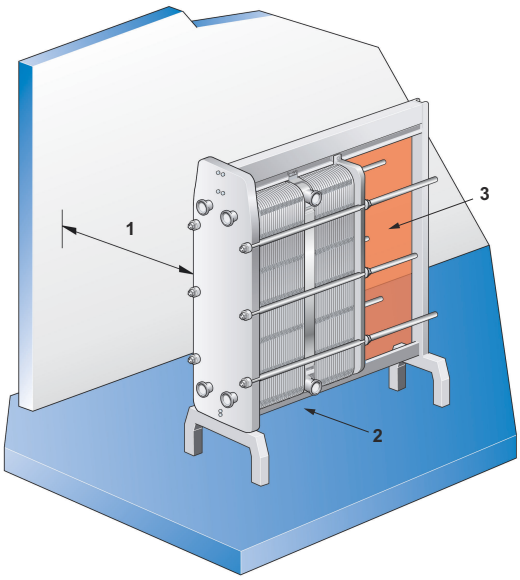

Ruum

Tegelikke mõõtmeid vaadake kaasasolevalt PSV jooniselt.

1. Plaatide sisse- ja väljatõstmiseks on vaja vaba ruumi.
2. Vaja võib minna tugesid juhtlatile.
3. Ärge kasutage fikseeritud torusid või muid fikseeritud osi, näiteks jalgu, kinnitusvahendeid jne varjatud alal.

Alus

Paigaldage tasasele vundamendile, mis tagab raami piisava toetuse.

Põlv

Soojusvaheti lahtiühendamise hõlbustamiseks tuleb surveplaadi ühendus varustada üles või kõrvale suunatud põlvega, mille teine ots paikneb täpselt soojusvaheti kontuuri kõrval.

Sulgeventiil

Soojusvaheti avamise võimaldamiseks peavad kõik ühendused olema varustatud sulgeventiilidega.

Ühendus

Vältige liigset survet toruühendustel.

⚠ ETTEVAATUST!

Ühenduste pööramine kahjustab otsaplaadi tihendeid ning põhjustab lekkeid.

Torude paigaldamisel jälgige, et soojusvaheti ei saaks pingestatud. Surve düüsidele ei ole lubatud.

Surveplaadi ja vaheplaatidega ühendatud torud peavad lubama kõikumist ±1% ühenduse ja tugiplaadi vahekaugusest (vt PSV koostejoonist).

Ühendused surveplaadis

Oluline on pingutada plaadipakett enne torustikuga ühendamist nõuetekohase mõõtmeni **A** (vt PSV joonist).

Soojusvaheti avamisel tuleb liigutada surveplaati. Ärge kasutage fikseeritud torusid või muid osi, näiteks jalgu, kinnitusvahendeid jne varjatud alal.

MÄRKUS

Ühendage torud surveplaadi ja vaheplaatide küljest lahti, nii et surveplaat ja vaheplaadid mööda kandelatti vabalt liiguksid.

3A-standard

Kui seade on paigaldatud ja jalad on õigesti reguleeritud, on lõppkasutaja kohustus täita jalgade ümbrus silikooni või tihendusmaterjaliga, et tagada kooskõla 3A-standardiga.

4.3 Tõstmine

Volitatud personal vastutab alati turvalisuse, tõsteseadmete õige valiku ning tõstmise ja/või mahatõstmise protseduuri reeglitekohase läbiviimise eest. Kasutage soojusvaheti kaalu jaoks heakskiidetud, kahjustusteta rihmasid.

⚠ ETTEVAATUST!

Kasutage rihmade või tõsteseadmete jaoks alati allolevatel joonistel punaste ringidega märgitud kinnituspunkte. Muude kinnituspunktide või rihmade koormussuundade kasutamine peale joonistel näidatute ei ole lubatud. Kui soojusvaheti ei ole Alfa Lavali poolt tõsteseadmetega varustatud, tuleb valida vastav varustus ja kasutada samu kinnituspunkte. Volitatud personal vastutab täielikult komponentide valiku ja protseduuride turvalise ning eeskirjadepärase läbiviimise eest. Olge tõsteprotseduuri juures alati ettevaatlik, et vältida soojusvaheti komponentide kahjustamist.

⚠ HOIATUS!

Ärge kunagi tõstke ühenduskohtadest ega nende ümber paiknevatest tikkpoltidest.

Raskuskese

Raskuskese on märgitud korpuse külgedele. Tegelik raskuskese asub otse selle märgi all. Asetage tõstekonks vertikaalselt joondatuna raskuskeskme märgiga.

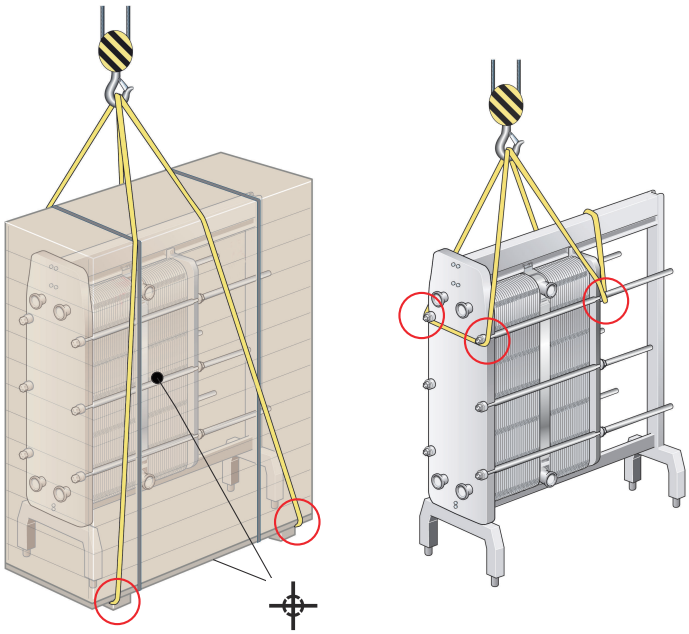

4.4 Mahatõstmine

Need suunised kehtivad soojusvaheti mahatõstmisele pärast Alfa Lavalist tarnimist. Kasutage ainult soojusvaheti kaalu jaoks heakskiidetud rihmasid. Järgige järgmist põhimõtet.

⚠ ETTEVAATUST!

Tropid peavad olema piisavalt pikad, et võimaldada soojusvaheti takistuseta pööramist. Pöörake erilist tähelepanu tugisamba jaoks ruumi jätmisele. Olge mahatõstmisprotseduuri juures alati ettevaatlik, et vältida soojusvaheti komponentide kahjustamist.

1. Asetage põrandale kaks puitprussi.

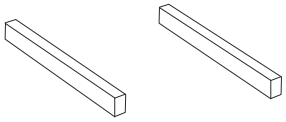

2. Tõstke soojusvaheti näiteks troppide abil kaubaaluselt maha.

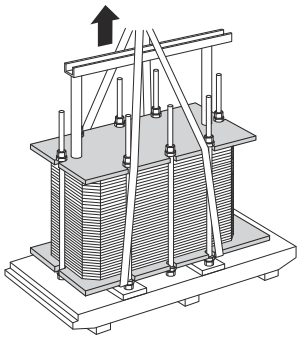

3. Asetage soojusvaheti puitprussidele.

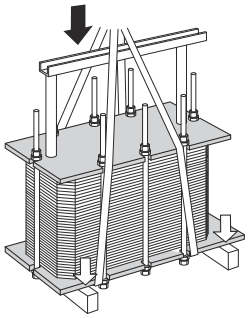

4. Kinnitage rihmad mõlemal pool ümber ühe poldi.

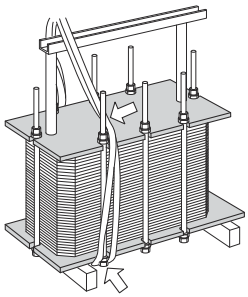

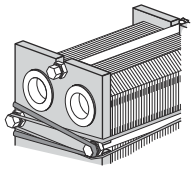

5 Tõstke soojusvaheti puitprussidelt üles.

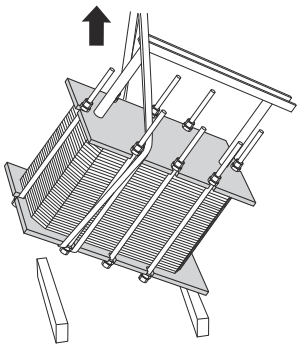

6 Langetage soojusvaheti horisontaalasendisse ja asetage see põrandale.

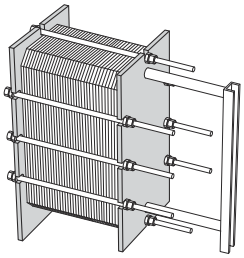

4.5 Aluste monteerimine

Osad soojusvaheti mudelid tarnitakse monteerimata alustega. Järgige järgmisi juhiseid.

1. Tarnimisel on katteplaadid kinnitatud tugiplaadi ja -samba külge kohtades, kuhu tuleb monteerida alused.

2. Eemaldage poldid, seibid ja mutrid ning seejärel katteplaadid.

3. Kasutage samu polte, seibe ja mutreid, et monteerida soojusvaheti aluseid pildi järgi.

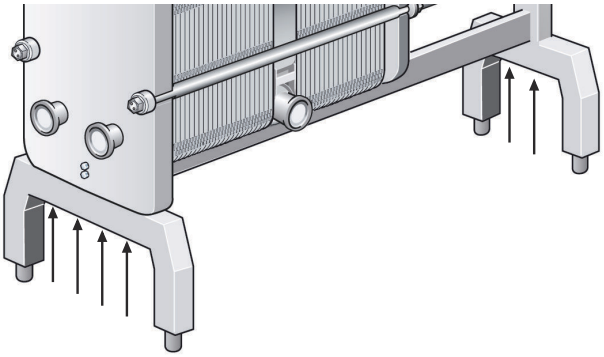

4. Mudeli Front 15 korral tuleks monteerida pildi järgi ka kaks stabiliseerimislatti.

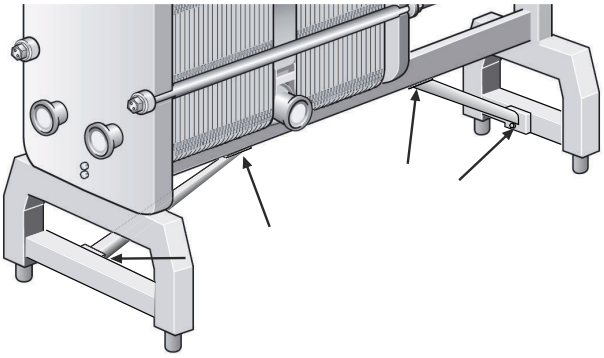

5 Kasutamine

5.1 Käivitamine

Käivitamise ajal kontrollige, ega plaadipakett, ventiilid või torustik ei leki.

ETTEVAATUST!

Enne soojusvaheti survestamist tuleb kindlasti veenduda, et PSV temperatuur oleks soojusvaheti nimesildil toodud temperatuurivahemikus.

ETTEVAATUST!

Kui soojusvaheti temperatuur on enne hooldust allpool tihendite miinimumtemperatuuri, on soovitatav soojendada soojusvaheti üle selle piirväärtuse, et vältida külmleket.

MÄRKUS

Mitme pumbaga süsteemi korral selgitage välja, milline neist tuleb esimesena käivitada.

Tsentrifugaalpumpade käivitamisel peavad klapid olema suletud ning neid tuleb käitada nii sujuvalt kui võimalik.

Ärge laske imipumpadel ajutiselt tühjalt töötada.

MÄRKUS

Vooluhulka tuleb reguleerida aeglaselt, et vältida hüdraulilise löögi ohtu.

Hüdrauliline löök kujutab endast lühiajalist tippsurvet, mis võib tekkida süsteemi käivitamise või seiskamise ajal ning põhjustada vedelike liikumist torudes sarnaselt helikiirusel liikuvale lainele. See võib põhjustada seadmete märkimisväärseid kahjustusi.

1. Kontrollige enne käivitamist kõikide pingutuspoltide pingutust ja mõõdu **A** õigsust. Vt PSV joonist.

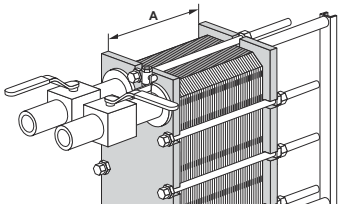

2 Kontrollige, kas ventiil pumba ja süsteemi vooluhulka kontrolliva ploki vahel on suletud, et vältida hüdraulilist lööki.

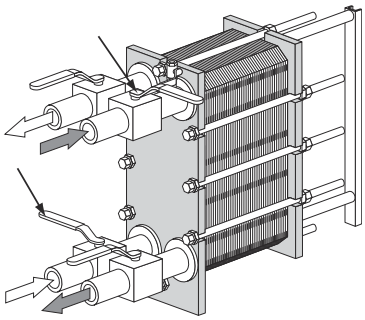

3 Kui väljundile on paigaldatud vantuus, veenduge, et see on täielikult avatud.

4 Suurendage aeglaselt voolukiirust.

5 Avage õhuklapp ja käivitage pump.

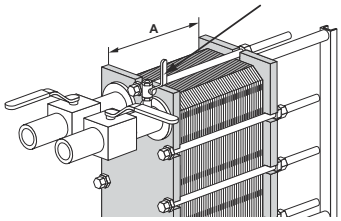

6 Avage ventiil aeglaselt.

MÄRKUS

Vältige soojusvahetis kiireid temperatuurimuutusi. Kui kandja temperatuur on üle 100 °C, tõstke temperatuuri aeglaselt, eelistatavalt vähemalt ühe tunni vältel.

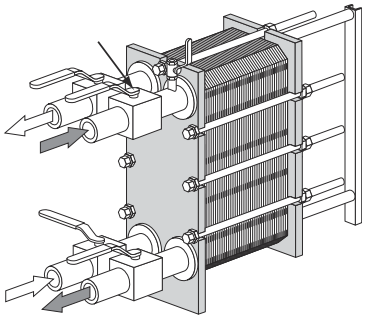

7 Kui kogu õhk on väljunud, sulgege õhuklapp.

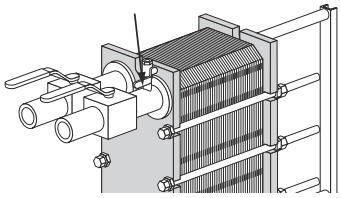

8 Korrake samme *1* lk 27 kuni *7* lk 28 teise kandjaga.

5.2 Seadme töötamine

Voolukiiruste reguleerimist tuleb teostada aeglaselt, et kaitsta süsteemi temperatuuri ja rõhu äkiliste ja suurte muutuste eest.

Veenduge süsteemi töötamise ajal, et kandjate temperatuur ja rõhk jäävad nimeplaadil ning PSV joonisel näidatud piiridesse.

HOIATUS!

Ohutut tööd takistavate rikete korral katkestage voolud soojusvahetisse, et vähendada rõhku.

5.3 Seiskamine

MÄRKUS

Mitme pumbaga süsteemi korral selgitage välja, milline neist tuleb esimesena seisata.

1. Sulgege aeglaselt seiskamisele kuuluva pumba vooluhulka kontrolliv ventiil.

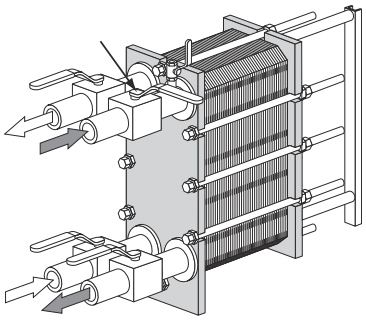

2. Kui ventiil on suletud, seisake pump.

3. Korrake sammu *1* lk 29 ja sammu *2* lk 29 teisel küljel teise kandjaga. Jätkake iga sektsiooni mõlema küljega.

4. Soojusvaheti seiskamisel mitmeks päevaks või kauemaks tuleb see tühjendada. Soojusvaheti tuleb samuti tühjendada kogu protsessi lõpetamisel ja kui ümbritseva õhu temperatuur on madalam käideldava vedeliku külmumistemperatuurist. Olenevalt käideldavast keskkonnast on samuti soovitatav loputada ja kuivatada soojusvaheti plaate ja ühendusi.

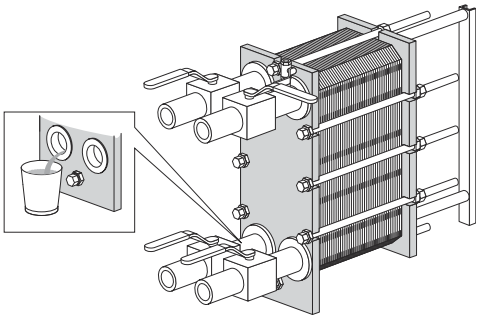

MÄRKUS

Vältige vaakumi teket soojusvahetis, avades õhuklapid.

6 Hooldus

Soojusvaheti heas töökorras hoidmine nõuab regulaarset hooldust. Kõik soojusvaheti hooldustoimingud soovitatakse üles märkida.

Plaate tuleb regulaarselt puhastada. Puhastamise sagedus sõltub mitmest tegurist, näiteks kandjate tüübist ja temperatuurist.

Puhastamiseks on mitu eri meetodit (vt *Puhastamine – tootega kokkupuutuvad osad* lk 31 ja *Puhastamine – tootega mittekokkupuutuvad osad* lk 34). Soovi korral saate lasta süsteemi Alfa Lavali teeninduskeskuses uuesti töökorda seada.

Pärast pikemat kasutusperioodi võib osutuda vajalikuks soojusvaheti tihendite vahetamine. Vt *Tihendite vahetamine* lk 45.

Teised hooldustoimingud, mida tuleb teostada regulaarselt.

- Hoidke kande- ja juhtlatti parafiiniõliga puhtana.
- Hoidke pingutuspolte puhtana.
- Tugiplaadi, surveplaadi ja vaheplaatide roostevabast terasest pinnad on poleeritud. Puhastage parafiiniõlis niisutatud lapiga. Ärge rasvatustage pinda!
- Määrige pingutuspoltide keermeid sööbekindla (EP) määrdega, näiteks Gleitmo 800 või samaväärsega.
- Määrige surveplaati ja vaheplaatide ripprattaid.

6.1 Puhastamine – tootega kokkupuutuvad osad

Kohe pärast tootmistsükli lõpetamist puhastatakse tootega kokkupuutuvad osad tavaliselt happe ja/või leelisega (tootmistsükli etapp).

MÄRKUS

Pärast esimest katsekäitamist tuleb soojusvahetit puhastada töödeldava toote alusel sobiva puhastusprogrammi järgi. Soojusvaheti tuleks avada (vt *Avamine* lk 36) ja plaatide pinnad tuleks hoolega üle kontrollida. Puhastamistulemusi tuleb regulaarselt kontrollida.

HOIATUS!

Puhastusvahendite kasutamisel kasutage nõuetekohast varustust, nagu kaitsesaapad, -kindad ja -prillid.

HOIATUS!

Söövitava toimega puhastusvedelikud. Võivad põhjustada raskeid naha- ja silmade vigastusi!

Vahetult enne uue tootmistsükli alustamist toimub steriliseerimine. Vt *Steriliseerimine* lk 32

Voolukiirused

Voolukiirus tootega kokkupuutuvate osade puhastamisel peaks olema alati vähemalt sama, mis tootmistsükli ajal. Mõnel juhul võib osutuda vajalikuks voolukiiruse suurendamine, näiteks piima steriliseerimisel, viskoossete või tahkeid osakesi sisaldavate vedelike käitlemisel.

Soovitatavad puhastuslahuste sisaldusmäärad:

- 5% AlfaCausi-lahus mahu põhjal max 70 °C juures;
- 0,5% happelahus massi põhjal max 70 °C juures.

Üksikasjalikuma teabe saamiseks, puhastamise ja steriliseerimise kohta pöörduge Alfa Lavali müügiesindaja poole.

Steriliseerimine

Järgmised steriliseerimismeetodid on soovituslikud. Steriliseerimisjuhised võivad olla esitatud ka kogu süsteemiga (mille üks osa on soojusvaheti) kaasas olevate dokumentide hulgas.

Meetod	Juhised
Kuumutamisega	Laske 90 °C veel ringelda, kuni kõiki süsteemi osi on hoitud nõutud temperatuuri juures vähemalt kümne minuti jooksul.
Keemiliselt hüpokloriidi abil	Enne hüpokloriidilahuse süsteemi suunamist veenduge, et seadmestik oleks puhas, maha jahutatud ja ladestusest vabastatud ning selles ei oleks happejääke. Lisage tasapisi 100 cm^3 hüpokloriidilahust, mis sisaldab maksimaalselt 150 g/l aktiivset kloriidi, 100 l ringlevale veele, mille temperatuur on maksimaalselt 20 °C. Töödelge süsteemi lahusega viis minutit, maksimaalselt kuni 15 minutit. Pärast steriliseerimist loputage põhjalikult.

Tüüpilised puhastusprogrammid

Sobivate puhastusprogrammide valikul küsige nõu Alfa Lavali esindajalt.

Tabel 1: Jahutusvedelikud

Valgurikkad tooted	
Iga päev	**Iga nädal**
Loputamine – 5 min	Loputamine – 5 min
Leelis – 20 min	Hape – 15 min
Loputamine – 10 min	Loputamine – 5 min
Seiskamine	Leelis – 20 min
Steriliseerimine – 10 min	Loputamine – 10 min
	Seiskamine
	Steriliseerimine

Tabel 2: Pastörisaatorid ja muud kuumutusvedelikud

Valgurikkad tooted	
Iga päev	
Loputamine – 5 min	
Hape – 15 min	
Loputamine – 5 min	
Leelis – 20 min	
Loputamine – 5 min [1]	
Hape – 15 min [1]	
Loputamine – 10 min	
Seiskamine	

[1] Lisahappetsükli vajalikkus kaltsiumkarbonaadi ladestuse eemaldamiseks oleneb käideldavast tootest. Paljudel juhtudel on võimalik puhastusintervalli märkimisväärselt pikendada. Mõnikord on võimalik happega puhastamisest täielikult loobuda.

Tabel 3: Kõrge mittelahustuvate koostisosade sisaldus, nt nektar ja tomatimahl

Valguvaesed produktid	
Iga päev	**Iga nädal**
Loputamine – 10 min	Loputamine – 10 min
Leelis – 30 min	Leelis – 30 min
Loputamine – 10 min	Loputamine – 5 min
Seiskamine	Hape – 15 min
Steriliseerimine – 10 min	Loputamine – 10 min
	Seiskamine
	Steriliseerimine – 10 min

Tabel 4: Madal mittelahustuvate koostisosade sisaldus, nt õlu ja vein

Valguvaesed produktid	
Iga päev [1]	**Iga nädal**
Loputamine – 5 min	Loputamine – 5 min
Leelis – 15 min	Leelis – 15 min

[1] Mõnel juhul, kui mikroorganismide paljunemise oht on väike, on võimalik loobuda iga päev puhastamisest ja asendada see järgmise protseduuriga: loputamine – 20 min > seiskamine > steriliseerimine – 20 min.

Valguvaesed produktid	
Iga päev [1]	**Iga nädal**
Loputamine – 10 min	Loputamine – 5 min
Seiskamine	Hape – 15 min
Steriliseerimine – 10 min	Loputamine – 10 min
	Seiskamine
	Steriliseerimine – 10 min

[1] Mõnel juhul, kui mikroorganismide paljunemise oht on väike, on võimalik loobuda iga päev puhastamisest ja asendada see järgmise protseduuriga: loputamine – 20 min > seiskamine > steriliseerimine – 20 min.

3A-standard

Steriliseeritava tootmissüsteemi korral on süsteemil automaatse seiskamise lahendus, mis aktiveerub, kui toote rõhk langeb alla õhurõhu, ning pärast seda ei saa süsteemi uuesti steriliseerimata käivitada (vt D10.3). Teabeplaadile on sellisel juhul märgitud, et soojusvaheti on auruga steriliseeritav.

6.2 Puhastamine – tootega mittekokkupuutuvad osad

Kohtpuhastusvarustus (Cleaning-In-Place, CIP) võimaldab PSV puhastamist seda avamata. Kohtpuhastuse eesmärgid on järgmised:

- puhastamine mustusest ja katlakivist;
- puhastatud pindade passiveerimine korrosiooni vastuvõtlikkuse vähendamiseks
- Puhastusvedelike neutraliseerimine enne tühjendamist

Järgige CIP-seadmete juhendeid.

⚠ HOIATUS!

Puhastusvahendite kasutamisel kasutage nõuetekohast varustust, nagu kaitsesaapad, -kindad ja -prillid.

⚠ HOIATUS!

Söövitava toimega puhastusvedelikud. Võivad põhjustada raskeid naha- ja silmade vigastusi!

Kohtpuhastusvarustus

Kohtpuhastusvarustuse suuruse valikul pidage nõu Alfa Lavali müügiesindajaga.

HOIATUS!

Puhastustoimingu järgseid jääke tuleb käidelda kohalike keskkonnaeeskirjade järgi. Pärast neutraliseerimist võib valada enamiku puhastuslahuseid kanalisatsioonisüsteemi tingimusel, et mustus ei sisalda raskemetalle ega muid mürgiseid või keskkonnaohtlikke aineid. Enne kõrvaldamist on soovitatav analüüsida neutraliseeritud kemikaale süsteemist eemaldunud ohtlike ühendite suhtes.

Puhastusvedelikud

Vedelik	Kirjeldus
AlfaCaus	Kange alkaliinvedelik värvi, rasva, õli ja bioloogilise sadestise eemaldamiseks.
AlfaPhos	Happeline puhastusvedelik metallioksiidide, rooste, lubjakivi ja muu anorgaanilise katlakivi eemaldamiseks. Sisaldab repassiveerivat inhibiitorit.
AlfaNeutra	Kange leelisvedelik AlphaPhosi neutraliseerimiseks enne tühjendamist.
Alfa P-Neutra	AlfaP-Scale'i neutraliseerimiseks.
Alfa P-Scale	Happeline puhastuspulber esmase karbonaatse ja muu anorgaanilise katlakivi eemaldamiseks
AlfaDescalent	Mitteohtlik happeline puhastusvahend anorgaanilise katlakivi eemaldamiseks
AlfaDegreaser	Mitteohtlik puhastusvahend õli-, määrde- või vahasadestuste eemaldamiseks. Samuti väldib vahu teket Alpacon Descaleri kasutamisel.
AlfaAdd	AlfaAdd on neutraalne puhastustugevdaja, mis on mõeldud kasutamiseks AlfaPhosi, AlfaCausi ja Alfa P-Scale'iga. Kogu lahusele lisatakse 0,5–1 mahuprotsenti, mis tagab paremad puhastustulemused õliste ja rasvaste pindade korral ning piirkondades, kus paljunevad mikroorganismid. AlfaAdd vähendab samuti igasugust vahutamist.

Kui kohtpuhastust ei ole võimalik rakendada, tuleb puhastada käsitsi. Vt *Avatud seadmete käsitsi puhastamine* lk 39.

Kloor kui kasvuinhibiitor

Kloor, mida tavaliselt kasutatakse kasvuinhibiitorina jahutusveesüsteemis, vähendab roostevaba terase roostekindlust (sh sellistel sulamitel nagu 254).

Kloor nõrgendab selliste teraste kaitsekihti, muutes need korrosioonirünnakutele haavatavamaks, kui need muidu oleksid. See on toimeaja ja kontsentratsiooni küsimus.

Kõikidel juhtudel, mil mittetitaanist seadmete kloreerimist ei ole võimalik vältida, küsige nõu kohalikult esindajalt.

Puhastuslahuste valmistamiseks ei tohi kasutada üle 300 miljondikku klooriiooniosa sisaldavat vett.

ETTEVAATUST!

Veenduge, et kloori kasutamisjärgsete jääkainete käitlemine vastab kohalikele keskkonnaeeskirjadele.

MÄRKUS

Titaan on kloorikindel.

6.3 Avamine

Käsitsi puhastamise ajal tuleb plaatide puhastamiseks soojusvaheti avada.

MÄRKUS

Enne soojusvaheti avamist kontrollige garantiitingimusi. Kahtluste korral pöörduge Alfa Lavali müügiesindaja poole. Vt *Garantiitingimused* lk 7.

HOIATUS!

Kui soojusvaheti on kuum, oodake kuni see on jahtunud temperatuurini ligikaudu 40°C (104°F).

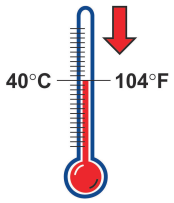

HOIATUS!

Vajaduse korral kasutage soojusvahetis asuva kandjatüübiga sobivat kaitsevarustust, nagu kaitsesaapad, kaitsekindad ja kaitseprillid.

6.3.1 Poltide konfiguratsioon

Soojusvaheti poltide konfiguratsioon on erinevatel mudelitel erinev. Suurimat plaadipaketi jõudu kannavad pingutuspoldid (TB). Jõu ühtlaseks jaotamiseks üle tugiplaadi ja surveplaadi kasutatakse ka lukustuspolte (LB). Lukustuspoldid võivad olla lühemad ja väiksemad. Avamise ja sulgemise ajal on oluline määratleda pingutuspoldid (TB) ja lukustuspoldid (LB). Vaadake allolevat joonist.

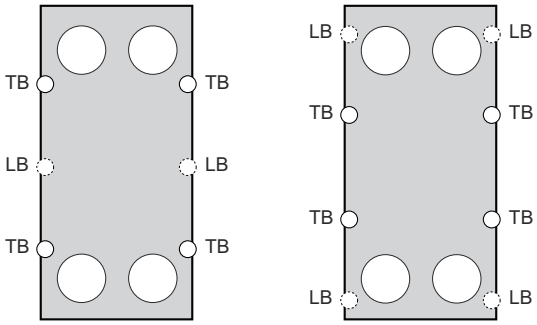

6.3.2 Avamise protseduur

1. Seisake soojusvaheti.
2. Sulgege klapid ja isoleerige soojusvaheti ülejäänud süsteemist.
3. Tühjendage soojusvaheti.

   MÄRKUS

   Vältige vaakumi teket soojusvahetis, avades õhuklapid.

4. Eemaldage kaitselehed, kui need on paigaldatud.
5. Ühendage torud surveplaadi ja vaheplaadi/vaheplaatide küljest lahti, nii et surveplaat ja vaheplaat/vaheplaadid mööda kandelatti vabalt liiguksid.
6. Vaadake üle kandelati liugpinnad, pühkige need puhtaks ja määrige.

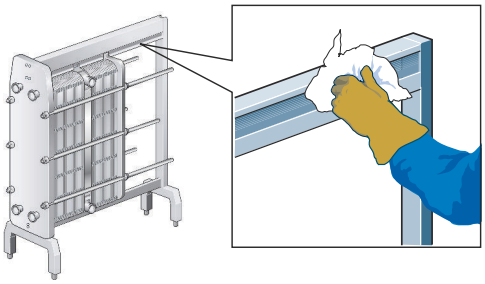

7 Märgistage plaadipakett väljastpoolt diagonaaljoonega.

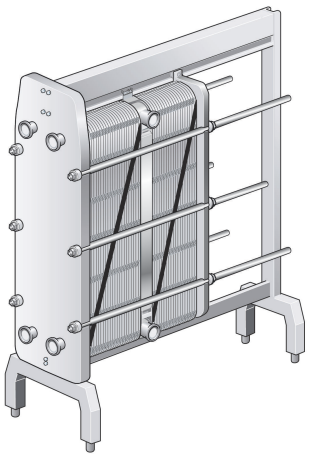

8 Mõõtke ja märkige üles mõõde.

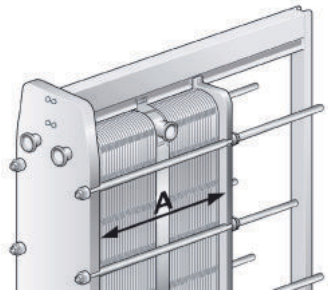

9 Vabastage ja eemaldage lukustuspoldid. Tuvastage need jaotise *Poltide konfiguratsioon* lk 36 järgi.

MÄRKUS

Harjake pingutuspoltide keermed traatharjaga puhtaks ning määrige seejärel keermed enne pingutuspoltide lõdvendamist.

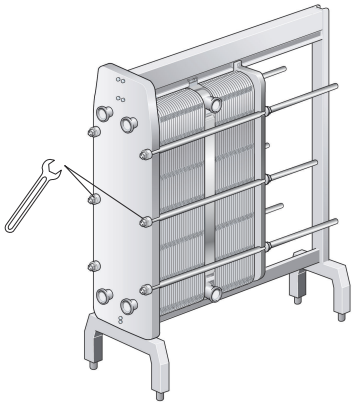

10 Avage pingutuspoltide abil soojusvaheti. Hoidke avamise ajal tugi- ja surveplaati paralleelselt. Surveplaadi kõrvalekalle ei tohi avamise ajal ületada 10 mm (2 täispööret poldi kohta) laiuti ja 25 mm (5 täispööret poldi kohta) vertikaalselt.

Lõdvendage nelja pingutuspolti (1), (2), (3), (4) diagonaalselt, kuni plaadipaketi mõõde on 1,05×**A**, veendudes, et tugi- ja surveplaat oleksid avamise ajal paralleelsed. Jätkake toimingut vaheldumisi iga poldiga, kuni kõik plaadipaketi reaktsioonijõud on kadunud. Seejärel eemaldage poldid.

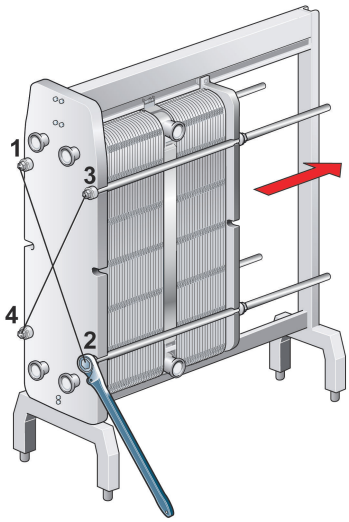

11

ETTEVAATUST!

Teravatest servadest põhjustatud vigastuste vältimiseks kandke plaatide ja kaitselehtede käsitsemisel alati kaitsekindaid.

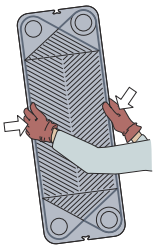

Avage plaadipakett, lastes surveplaadil mööda kandelatti libiseda.

Kui plaate tuleb nummerdada, tehke seda enne nende eemaldamist.

Kui puhastatakse ainult vee abil, st puhastusvahendita, ei ole plaate vaja eemaldada.

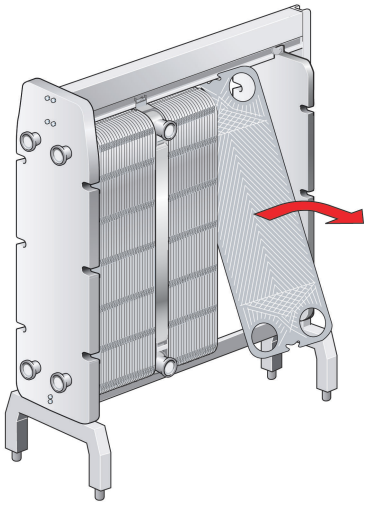

HOIATUS!

Plaadipaketti võib pärast tühjendamist jääda väike vedelikujääk. Olenevalt vedeliku ja paigaldise tüübist võib personali vigastuste ja seadmestiku kahjustuste vältimiseks osutuda vajalikuks erivahendite, nt tühjendusmahuti, kasutamine.

6.4 Avatud seadmete käsitsi puhastamine

ETTEVAATUST!

Ärge kasutage kunagi roostevabast terasest plaatide peal soolhapet. Puhastuslahuste valmistamisel ei tohi kasutada rohkem kui 330 miljondikku osa kloori ioone sisaldavat vett.

Väga tähtis on kaitsta alumiiniumist kandelatte ja tugisambaid kemikaalide eest.

MÄRKUS

Vältige käsitsi puhastamise ajal tihendi kahjustamist.

⚠ HOIATUS!

Puhastusvahendite kasutamisel kasutage nõuetekohast varustust, nagu kaitsesaapad, -kindad ja -prillid.

⚠ HOIATUS!

Söövitava toimega puhastusvedelikud. Võivad põhjustada raskeid naha- ja silmade vigastusi!

6.4.1 Vee ja harja abil eemaldatavad ladestused

Puhastamise ajaks ei ole vaja plaate soojusvahetist eemaldada.

⚠ HOIATUS!

Vajaduse korral kasutage nõuetekohast kaitsevarustust. Arvestage lahtiste osakeste ning soojusvahetis kasutatava kandjatüübiga seotud ohuga.

1. Alustage puhastamist, kui kuumutuspind on veel märg ning plaadid ripuvad raamil.

2. Ladestuste eemaldamiseks kasutage pehmet harja ja jooksvat vett.

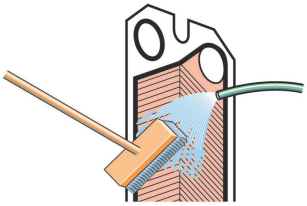

3. Loputage veega, kasutades kõrgsurvevoolikut.

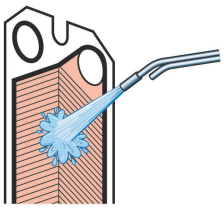

6.4.2 Ladestused, mida vesi ja hari ei eemalda

Puhastamise ajaks tuleb plaadid soojusvahetist eemaldada. Puhastusvahendite valikut vt *Puhastusvedelikud* lk 35.

1. Harjake puhastusvahendiga.

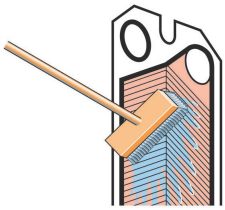

2. Loputage kohe veega.

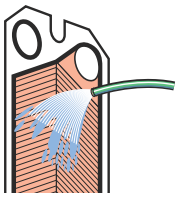

> **MÄRKUS**
>
> Pikaajaline kokkupuude puhastusvahenditega võib kahjustada tihendi liimi.

6.5 Sulgemine

Soojusvaheti nõuetekohase sulgemise tagamiseks järgige alltoodud juhiseid.

Poltide tuvastamise kohta vt jaotisest *Poltide konfiguratsioon* lk 36.

1. Veenduge, et riputusseadis ei oleks kahjustatud.

2. Harjake poltide keermed traatharja või Alfa Lavali keermepuhastaja abil puhtaks. Kandke keermetele õhuke määrdekiht (nt Gleitmo 800 või võrdväärne määre).

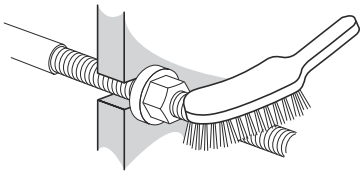

3. Kinnitage tihendid plaatidele või kontrollige, et kõik tihendid oleks korralikult kinnitatud. Veenduge, et kõik tihendid paiknevad õigesti soontes.

> **MÄRKUS**
>
> Kui tihend on valesti paigutatud, on seda märgata sellest, et tihend ulatub tihendisoonest välja või asub väljaspool soont.

4 Kui plaadid on eemaldatud, siis paigaldage need vahelduvas suunas ning nii, et tihendid on suunatud tugiplaadi või surveplaadi poole, nagu määratletud plaadi riputusjärjestuses. Kasutage soojusvaheti avamisel tehtud märkejoont (vt samm 7 lk 38 jaotises *Avamine* lk 36).

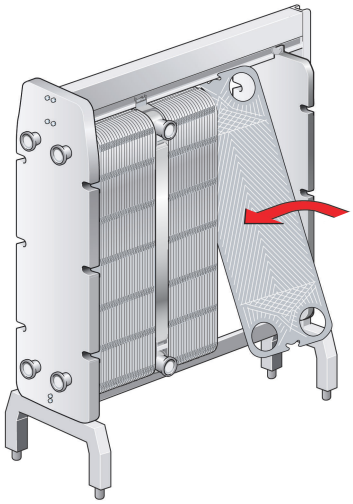

5 Kui märgistasite plaadipaketi väljastpoolt, kontrollige märgistust (vt samm 7 lk 38 jaotises *Avamine* lk 36). Kui plaadid on õigesti monteeritud (A/B/A/B jne), moodustavad nende servad meekärjemustri, vt joonist.

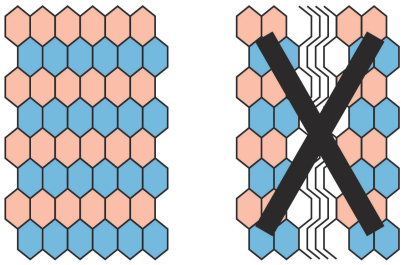

6 Suruge plaadipakett kokku. Paigutage nelja pingutuspolti joonise järgi.Pingutage nelja polti (1), (2), (3), (4) kuni plaadipaketi mõõde on 1,10×**A** , veendudes, et tugi- ja surveplaat oleksid sulgemise ajal paralleelsed.

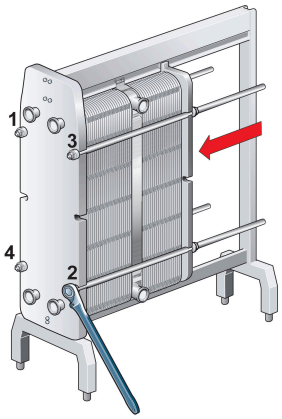

7 Pingutage nelja polti (1), (2), (3), (4) ühtlaselt, kuni mõõde **A** on saavutatud.

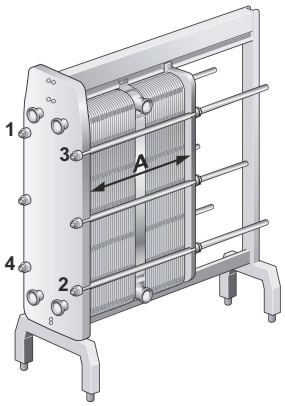

8 Kinnitage ülejäänud lukustuspoldid ja kontrollige kaugust **A** mõlemalt poolt, ülevalt ja alt.

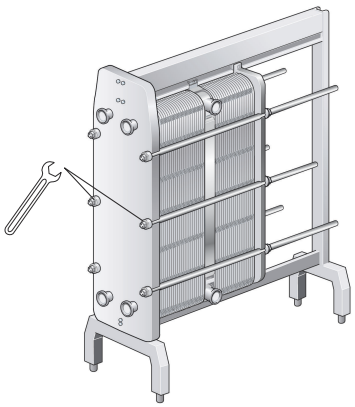

9 Paigaldage kaitselehed (kui on olemas).

10 Ühendage torud.

11 Kui soojusvaheti kauguse A saavutamisel ei hermetiseeru, võib seda edasi pingutada kuni kauguseni **A** miinus 0,5%.

6.6 Hooldusjärgne survekatsetus

Neid protseduure tohib läbi viia ainult selleks kohalike seaduste ja eeskirjade alusel volitatud isik, kes järgib kohaldatavaid standardeid. Juhul kui selline isik ei ole siseselt kättesaadav, tuleb pöörduda volitatud kolmanda osapoole ettevõtte poole, mis töötab kohalike õigusaktide kohaselt, kasutades nõuetekohaseid seadmeid.

Enne töö alustamist pärast plaatide või tihendite eemaldamist, lisamist või vahetamist on tungivalt soovitatav teha soojusvaheti sisemise ja välimise hermeetilisuse kinnitamiseks hüdrostaatilist lekkekontrolli. Selle kontrolli ajal tuleb korraga kontrollida ühe kandja osa, kusjuures teise kandja osa peab olema välisrõhule avatud. Mitmekäigulise lahenduse korral tuleb kõiki ühe ja sama külje sektsioone testida üheaegselt. Kontrolli soovitatav aeg on 10 minutit iga kandja osa jaoks.

⚠ ETTEVAATUST!

Lekkekontroll tuleb teha rõhu juures, mis on võrdne seadme töörõhuga +10%, kuid mitte kunagi suuremal rõhul, kui nimeplaadil näidatud lubatav rõhk (PS).

⚠ HOIATUS!

Kontrollimiseks gaasi (kokkusurutava aine) rõhu alla viimine võib olla väga ohtlik. Tuleb järgida kohalikke seadusi ja ettekirjutusi, mis puudutavad ohtusid kontrollprotseduuride läbiviimisel kokkusurutavate ainetega. Võimalikeks ohtudeks on näiteks plahvatamine aine kontrollimatu rõhustamise tõttu ja/või lämbumisoht hapnikukao tagajärjel.

HOIATUS!

Soojusvaheti igasuguste ümberehitamiste või modifitseerimiste eest vastutab lõppkasutaja. Soojusvaheti taassertiftseerimise ja survekontrolli (PT) juures tuleb järgida kohalikke kasutuskontrolli puudutavaid seadusi ja ettekirjutusi. Ümberehituse üheks näiteks on täiendavate plaatide lisamine plaadipaketti.

Küsimuste korral soojusvaheti kontrollimisprotseduuri kohta pöörduge Alfa Lavali esindaja poole.

6.7 Tihendite vahetamine

MÄRKUS

Front 15 puhul peate lisaks alltoodud juhistele tegema täiendavaid toiminguid, et tihendid saaksid korralikult pitseeritud. Nõuande saamiseks pöörduge oma Alfa Lavali müügiesindaja poole.

Järgmised toimingud kehtivad väli-, rõngas- ja otsatihendite kohta.

MÄRKUS

Enne vanade tihendite eemaldamist vaadake nende kinnitusviisi.

6.7.1 Klambriga , ClipGrip

1. Avage soojusvaheti, vt *Avamine* lk 36.

   MÄRKUS

   Enne soojusvaheti avamist kontrollige garantiitingimusi. Kahtluste korral pöörduge Alfa Lavali müügiesindaja poole. Vt *Garantiitingimused* lk 7.

2. Eemaldage vana tihend, kui plaat ripub veel raamis.

3. Veenduge, et kõik tihenduspinnad on kuivad, puhtad ja vabad kõrvalistest ainetest, nagu rasv, määre vms.

4. Kontrollige tihendit ning eemaldage enne selle kinnitamist kõik kummijäägid.

   MÄRKUS

   Olge eriti hoolas otsaplaadi tihendi puhul.

5. Kinnitage tihend plaadile. Libistage tihendi lapatsid plaadi serva alla.

   MÄRKUS

   Veenduge, et tihendi mõlemad harud on õiges asendis.

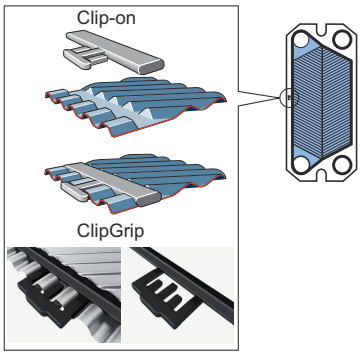

6 Korrake toiminguid kõikide plaatide jaoks, mis vajavad uusi tihendeid. Sulgege soojusvaheti vastavalt jaotisele *Sulgemine* lk 41.

7 Soojusvaheti hoiundamine

Kui teisiti ei ole kokku lepitud, tarnib Alfa Laval soojusvaheti nii, et seda võib pärast saabumist kohe kasutama hakata. Sellele vaatamata hoidke soojusvahetit paigaldamiseni pakkekastis.

Pikemaajaliseks (nt kuu või kauem) hoiundamiseks tuleb soojusvaheti võimalike kahjustuste vältimiseks rakendada kindlaid ettevaatusabinõusid. Vt *Hoiundamine väljas* lk 47 ja *Hoiundamine sisetingimustes* lk 47.

MÄRKUS

Alfa Laval ja selle esindajad jätavad endale õiguse vajaduse korral hoiuruumi ja/või seadmestiku ülevaatuseks kuni lepingus sätestatud garantiiaja lõpuni. Ülevaatusest tuleb 10 päeva enne ülevaatuse kuupäeva ette teatada.

Küsimuste korral soojusvaheti hoiundamise kohta pöörduge Alfa Lavali esindaja poole.

7.1 Hoiundamine pakkekastis

Kui soojusvaheti tarnimisjärgsed hoiustamistingimused on ette teada, teatage need Alfa Lavalile soojusvaheti tellimisel, et tagada nõuetekohane ettevalmistus hoiustamiseks enne pakkimist.

Hoiundamine sisetingimustes

- Hoiundage ruumis temperatuuriga 15 kuni 20 °C (60–70 °F) ja suhtelise niiskusega kuni 70%. Teave välistingimustes hoiustamise kohta *Hoiundamine väljas* lk 47.
- Tihendite kahjustumise vältimiseks ei tohi ruumis paikneda mis tahes osooni tekitavaid seadmeid, nagu elektrimootorid või keevitusseadmed.
- Tihendite kahjustumise vältimiseks ärge hoiundage selles ruumis orgaanilisi lahusteid ega happeid ning vältige otsest päikesekiirgust, intensiivset soojuskiirgust ja ultraviolettkiirgust.
- Pingutuspoldid peavad olema kaetud korralikult õhukese määrdekihiga. Vt *Sulgemine* lk 41.

Hoiundamine väljas

Kui teil on vaja hoiustada soojusvahetit väljas, järgige kõiki jaotises *Hoiundamine sisetingimustes* lk 47 toodud ja allpool loetletud ettevaatusabinõusid.

Hoiundatud soojusvahetit tuleb iga kolme kuu järel visuaalselt kontrollida. Pakendi sulgemisel tuleb taastadaselle algne seisund. Kontrollida tuleb järgmist:

- pingutuspoltide määre;
- metallavade katted;
- plaadipaketi ja tihendite kaitse.
- Pakend

7.2 Kasutuselt kõrvaldamine

Soojusvaheti mis tahes põhjusel seiskamisel ja pikemaajalisel kasutuselt kõrvaldamisel järgige jaotises *Hoiundamine sisetingimustes* lk 47 toodud ettevaatusabinõusid. Peale selle tulevad enne hoiundamist teha järgmised toimingud.

- Kontrollige plaadipaketi mõõtmeid (vahekaugus tugi- ja surveplaadi vahel, mõõde **A**).
- Tühjendage soojusvaheti mõlemad kandjapooled.
- Olenevalt kandjast tuleb soojusvaheti loputada ja seejärel kuivatada.
- Ühendamata torustiku korral tuleb ühendus katta. Kasutage ühenduse katmiseks plast- või vineerkatet.
- Katke plaadipakett läbipaistmatu plastkilega.

Käivitamine pärast pikaajalist seismist

Kui soojusvaheti oli pikemat aega (nt üle aasta) kasutuselt kõrvaldatud, suureneb lekkeoht selle käivitamisel. Selle probleemi vältimiseks on soovitatav lasta tihendi kummil puhata ja taastada suurema osa oma elastsusest.

1. Kui soojusvaheti ei ole paigas, järgige jaotises *Paigaldamine* lk 19 toodud juhiseid.
2. Märkige üles vahekaugus tugi- ja surveplaadi vahel (mõõde **A**).
3. Eemaldage surveplaadile kinnitatud jalad.
4. Lõdvendage pingutuspolte. Järgige jaotises *Avamine* lk 36 toodud juhiseid. Avage soojusvaheti, kuni plaadipaketi mõõde on 1,25×**A**.
5. Jätke soojusvaheti tihendite lõdvestumiseks 24–48 tunniks (mida kauem, seda parem) seisma.
6. Pingutage uuesti jaotises *Sulgemine* lk 41 toodud juhiste järgi.
7. Alfa Laval soovitab teostada hüdraulilist kontrolli. Kandja, tavaliselt vesi, tuleb sisestada järk-järgult, et vältida soojusvaheti äkilisi lööke. Soovitatav on katsetada kuni konstruktsioonirõhuni. Vt PSV joonis.